Leonardo collection

E1B9A

cesana

Istruzioni di montaggio
Assembling instruction
Instructions de montage

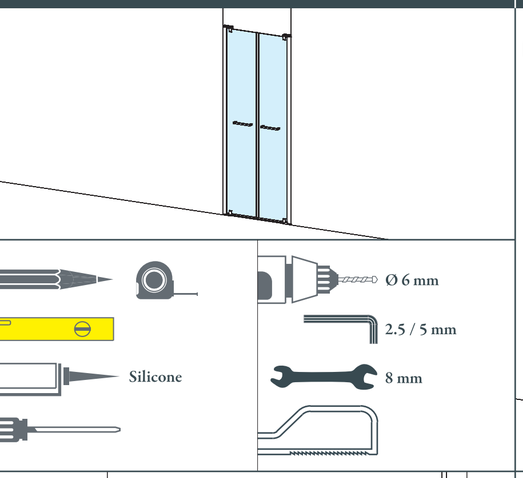

1

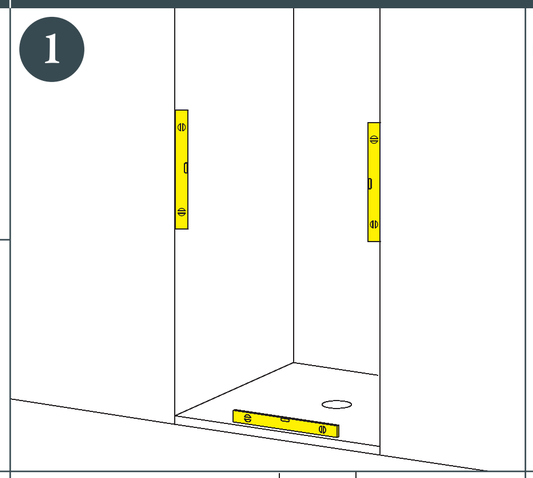

2

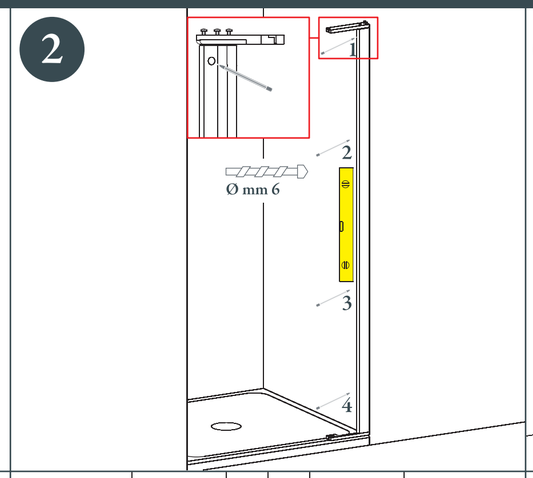

3

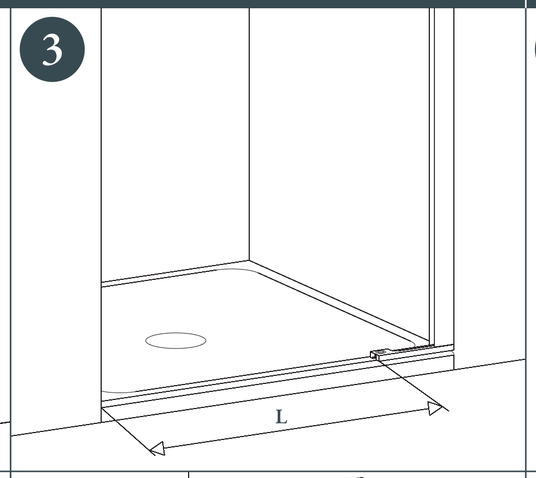

4

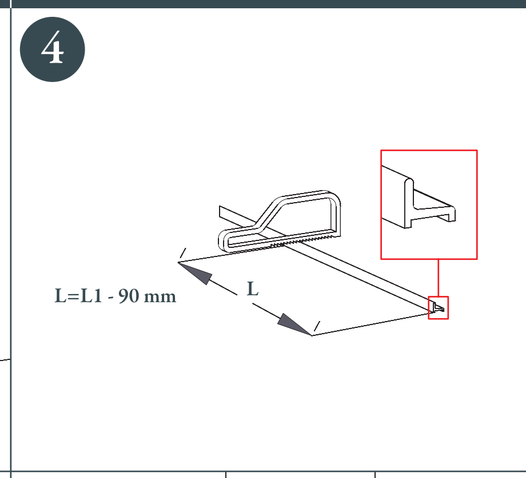

5

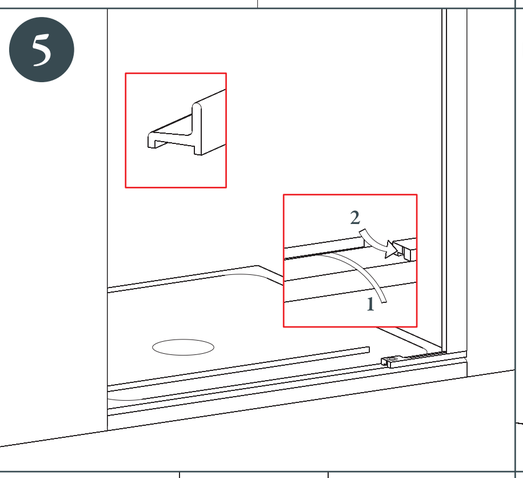

6

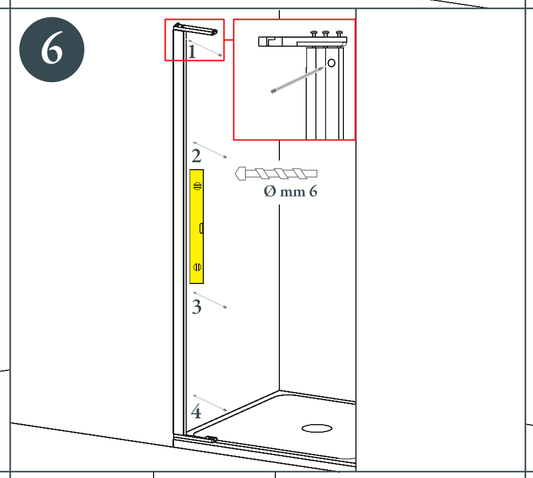

7

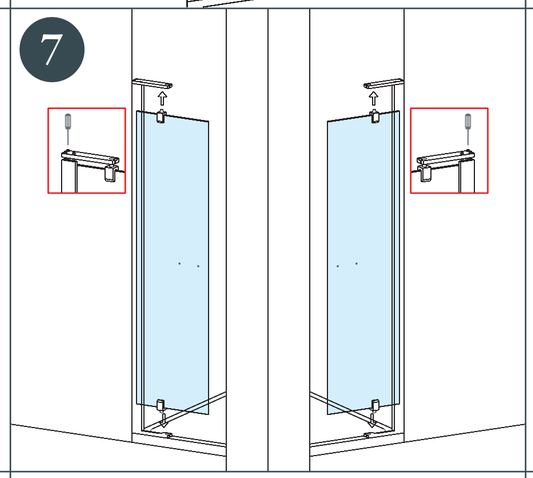

8

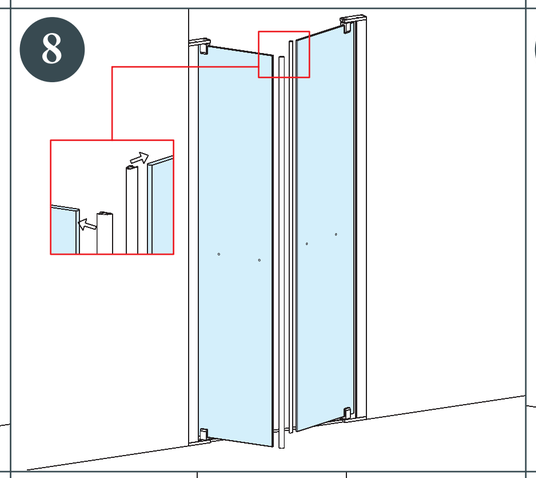

9

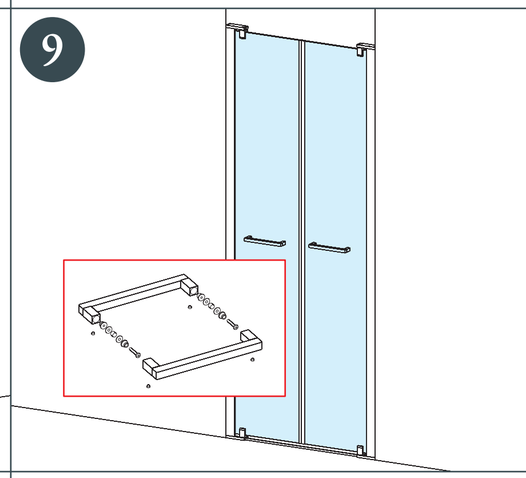

10

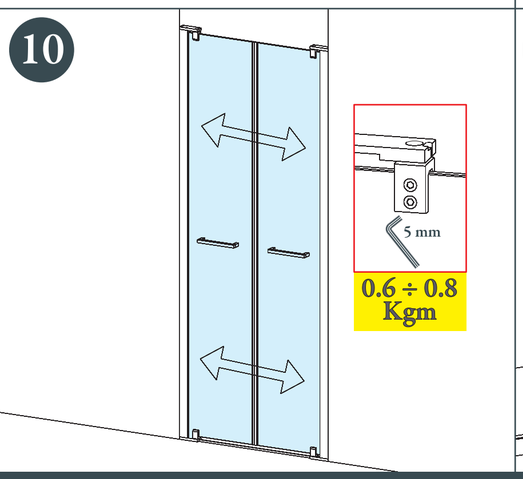

11

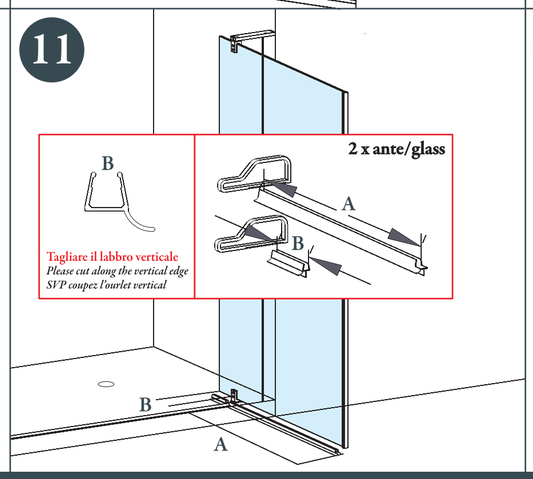

12

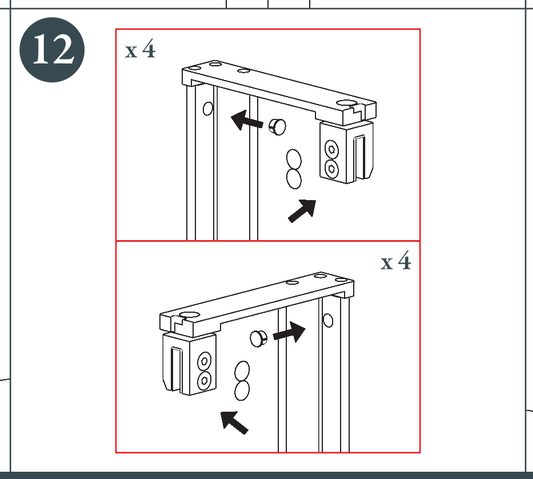

13

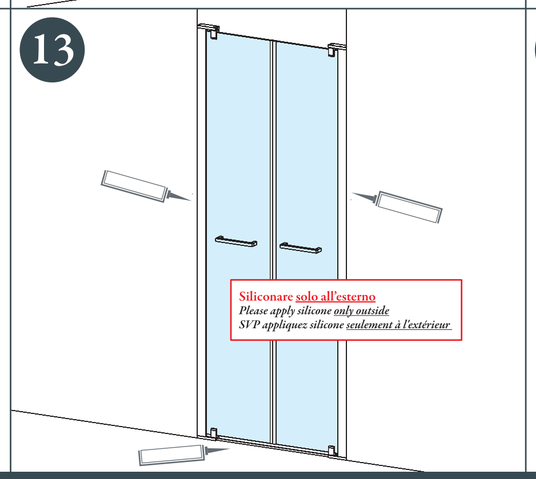

14

CESANA CUSTOMER SERVICE
In caso di reclamo potete contattarci direttamente ai seguenti recapiti:
For any queries on your claim please contact us:
En cas de réclamation vous pouvez nous contacter directement à ce numéro:
Office | +39.035.4940689
Business mobile | +39.375.5636353
E-mail | **customerservice@cesana.it**

www.cesana.it

Showroom
Via Solferino, 8
20121 Milano - Italia
Factory
Via Baccanello, 22
24030 Terno d'Isola (BG) Italia