M3340+ M3380

REVERSIBILE
RÉVERSIBLE
REVERSIBLE
UMKEHRBAR
OMKEERBAAR

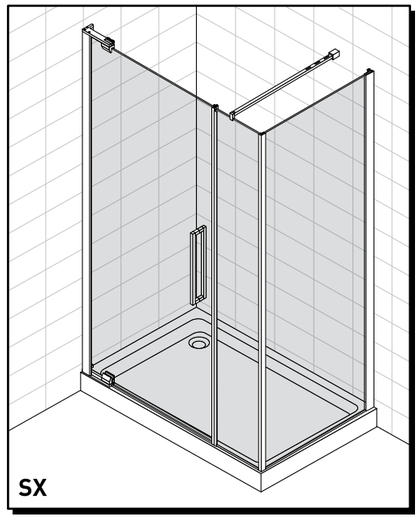

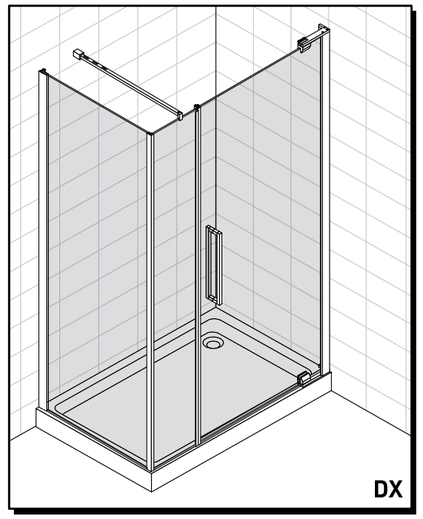

Istruzioni di montaggio
Notices de pose
Assembling instructions
Montageanleitungen
Montage voorschrift
Instrucciones de montaje

cesana

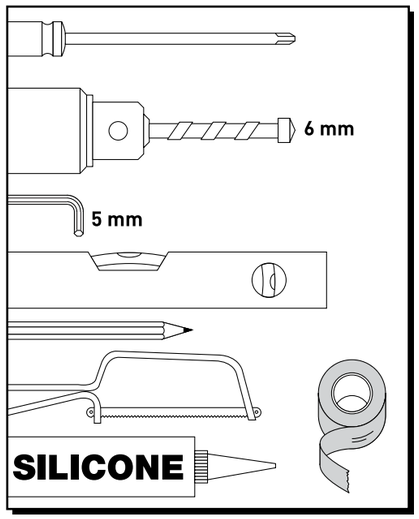

M3340

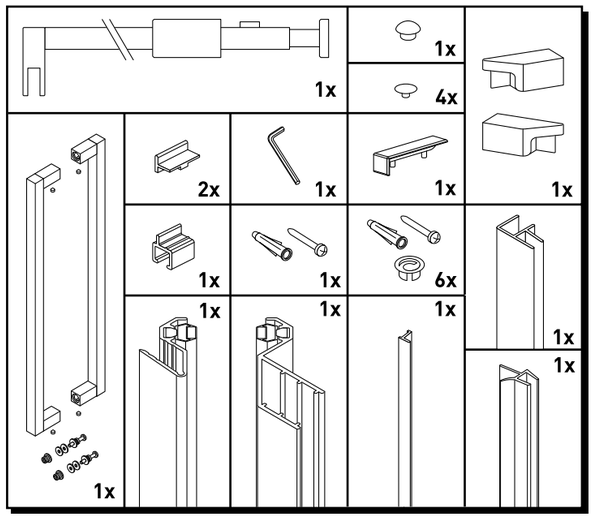

M3380

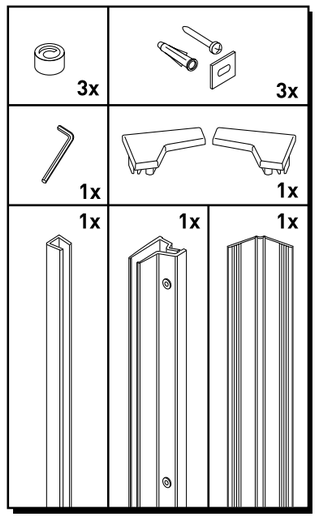

1

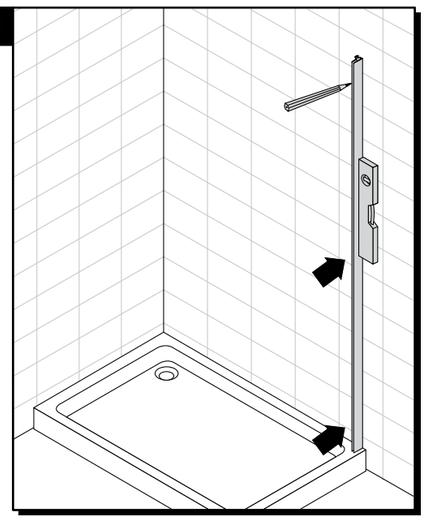

2

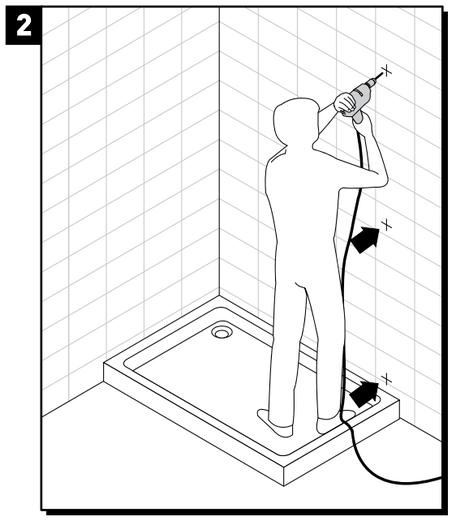

3

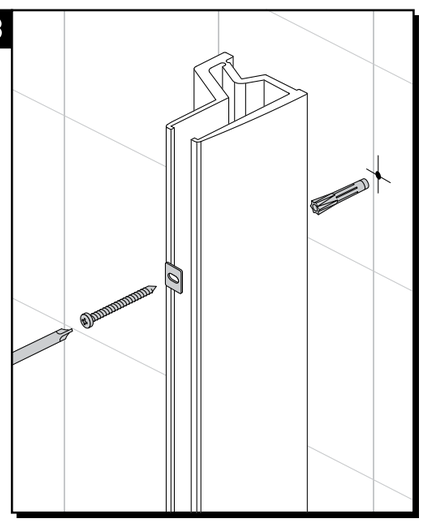

4

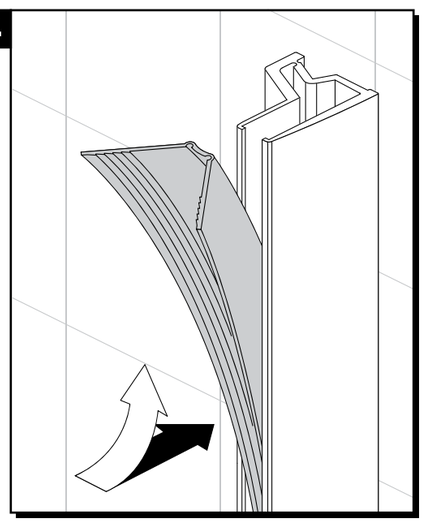

5

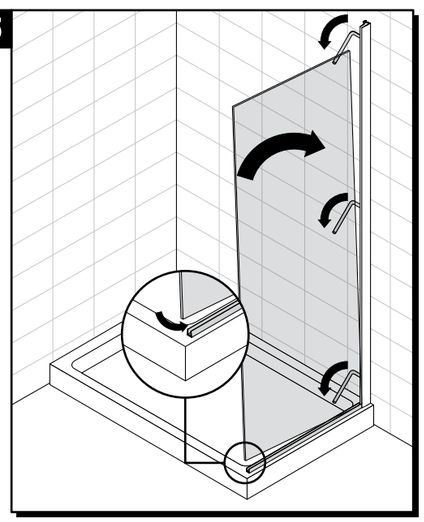

6

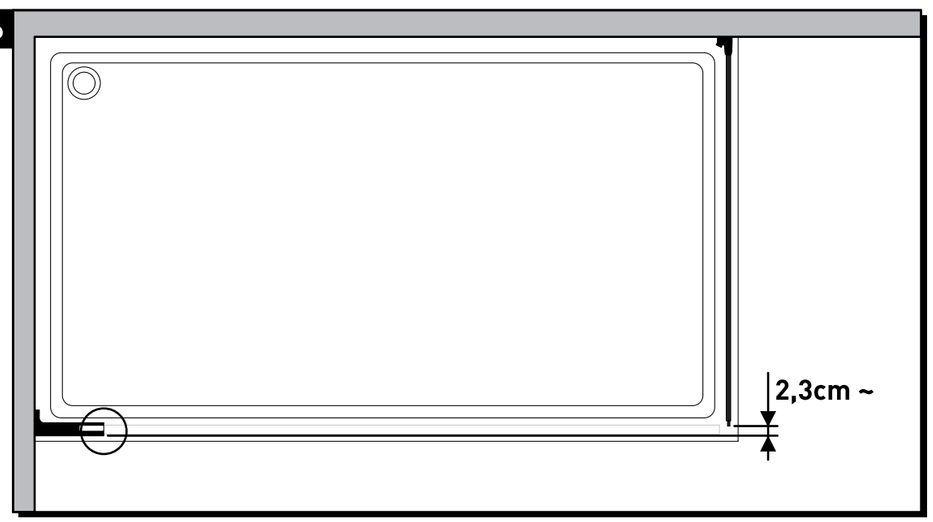

7

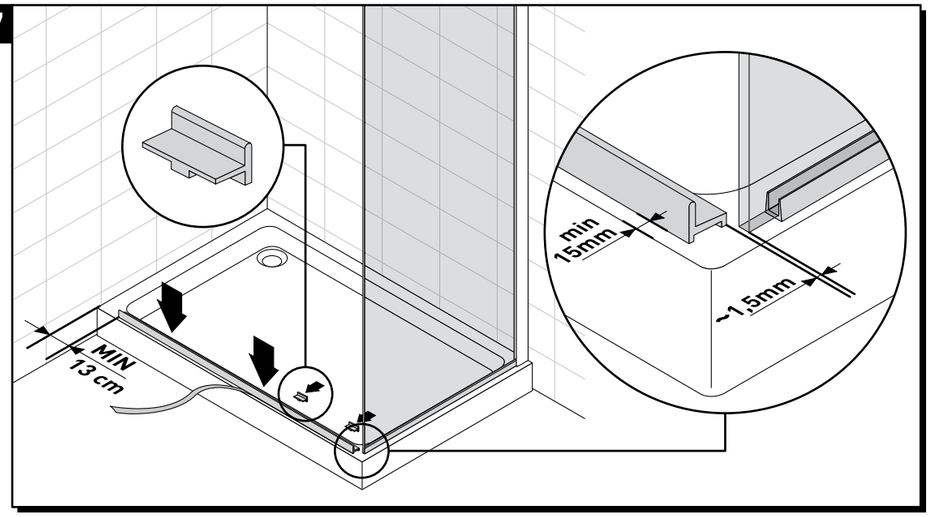

8

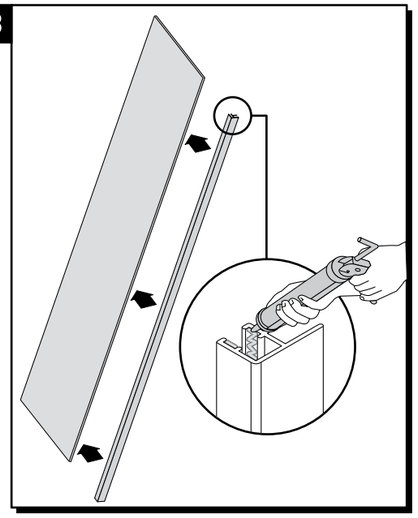

9

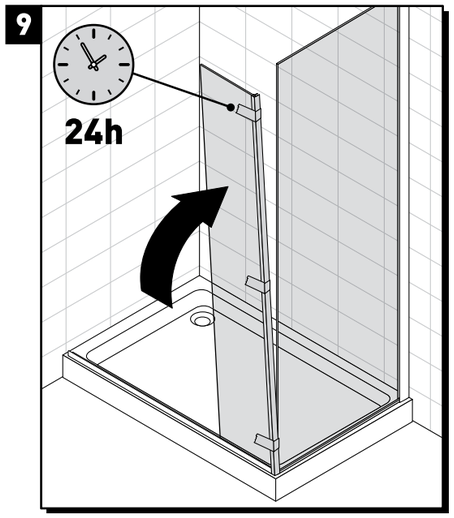

10

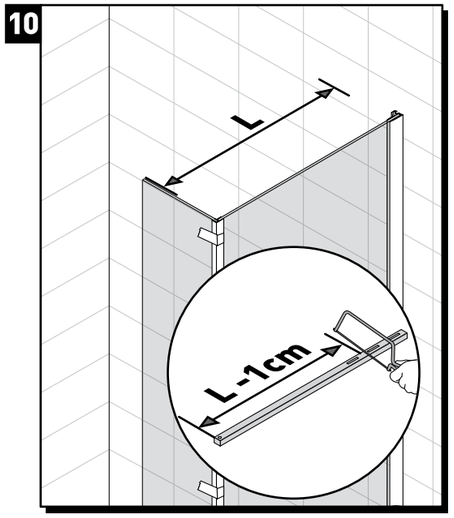

11

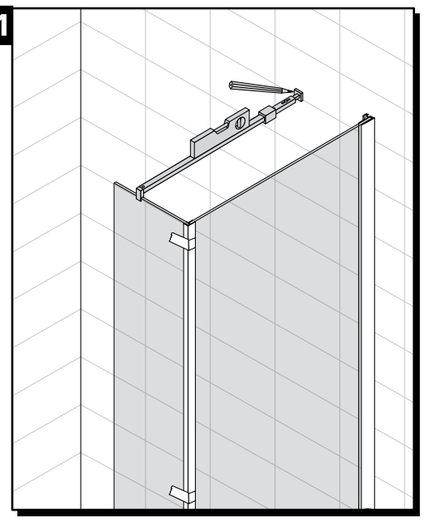

12

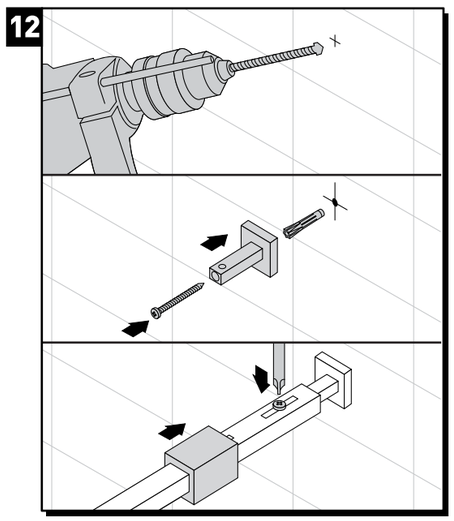

13

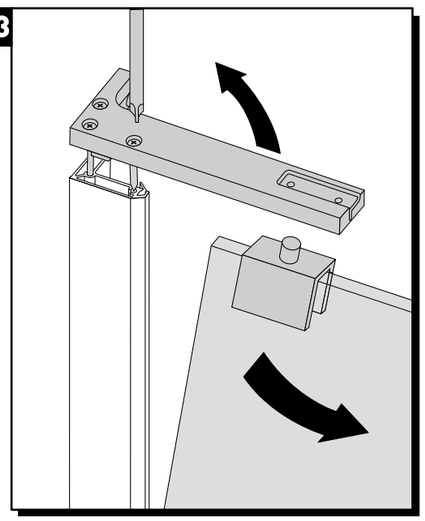

14

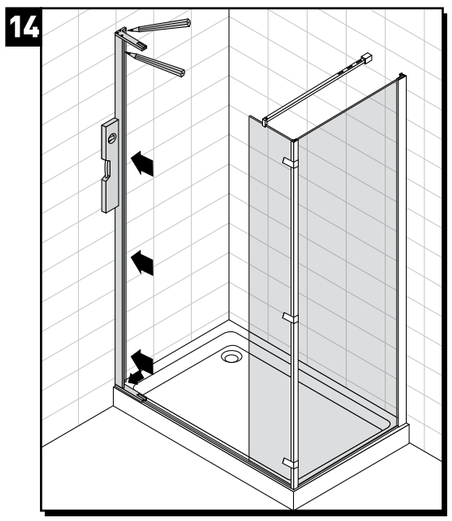

15

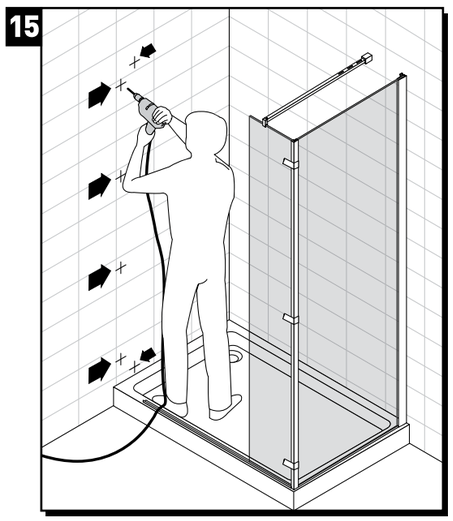

16

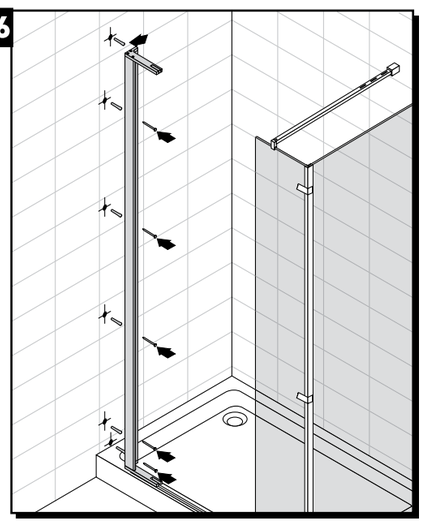

17

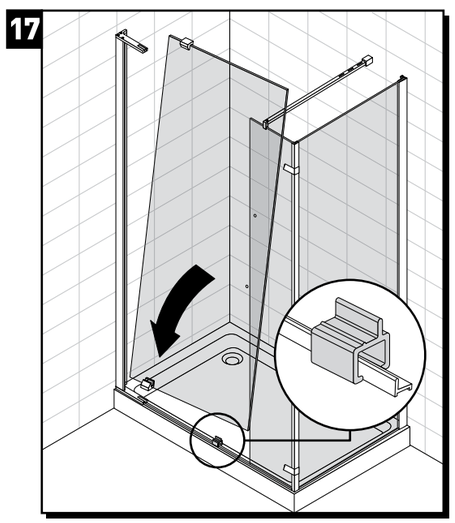

18

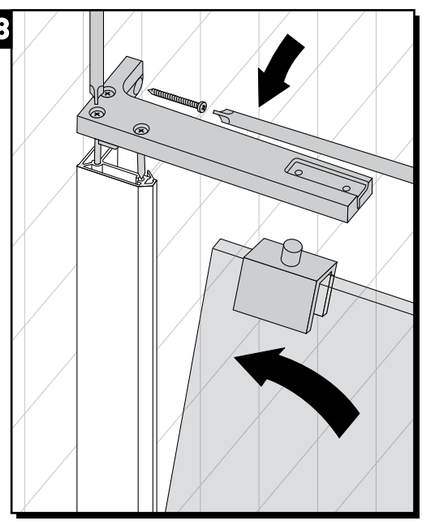

19

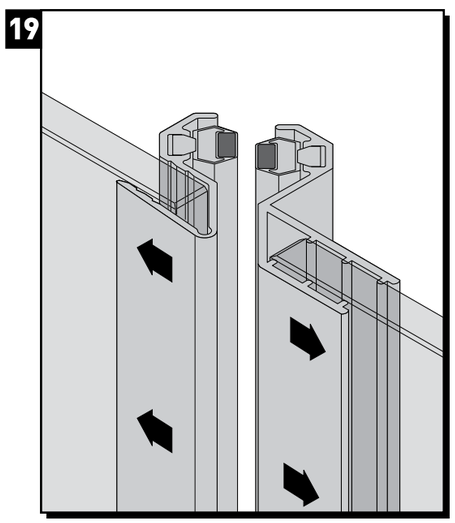

20

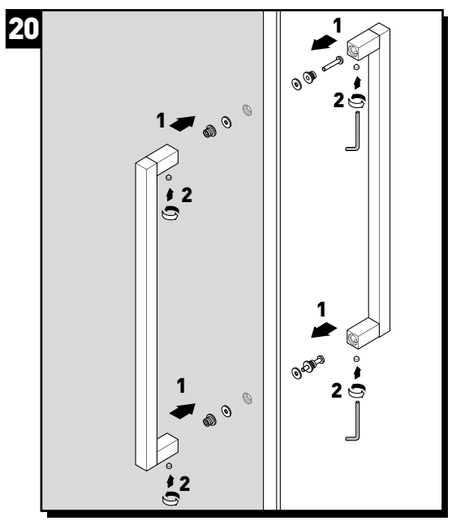

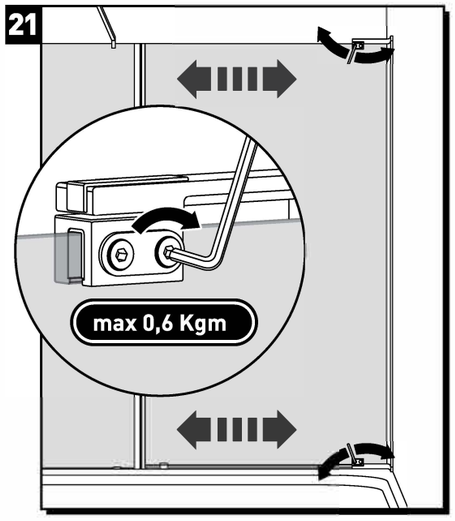

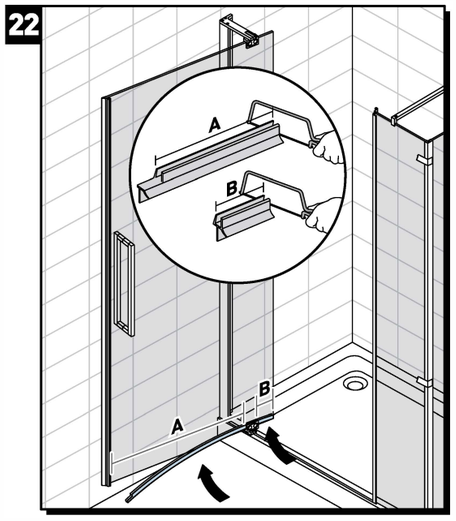

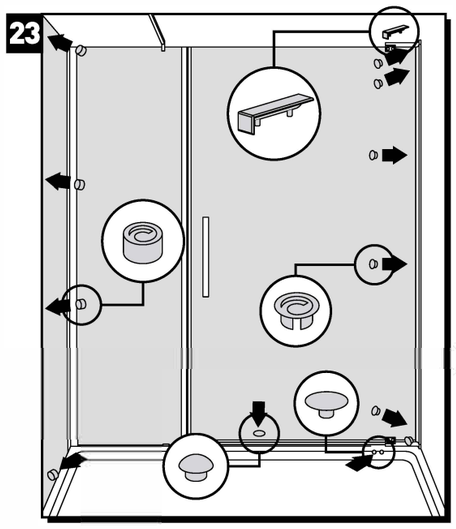

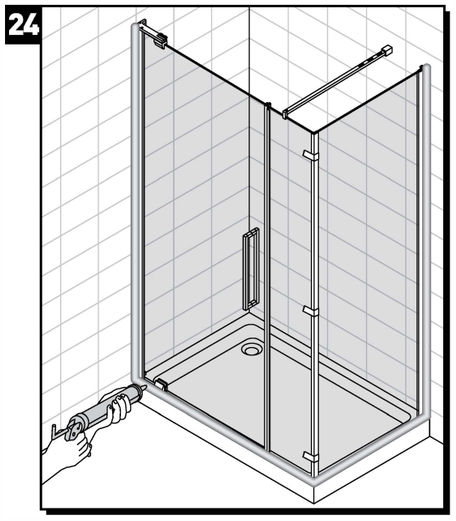

Attenzione
Siliconare solo all'esterno
Attention
Siliconer seulement a l'exterieur
Attention
Seal only outside
Attentie
Alleen aan buitenzijde afkitten
Achtung
Silikon nur auf der aussenseite
Atenciòn
Siliconar solo por el exterior

STILLA SRL - Via Pasolini, 3 - 20863 CONCOREZZO (MB) Italia - Tel 0396612044 - E.mail: info@cesana.it - stilla@pec.it - www.cesana.it