S3B8

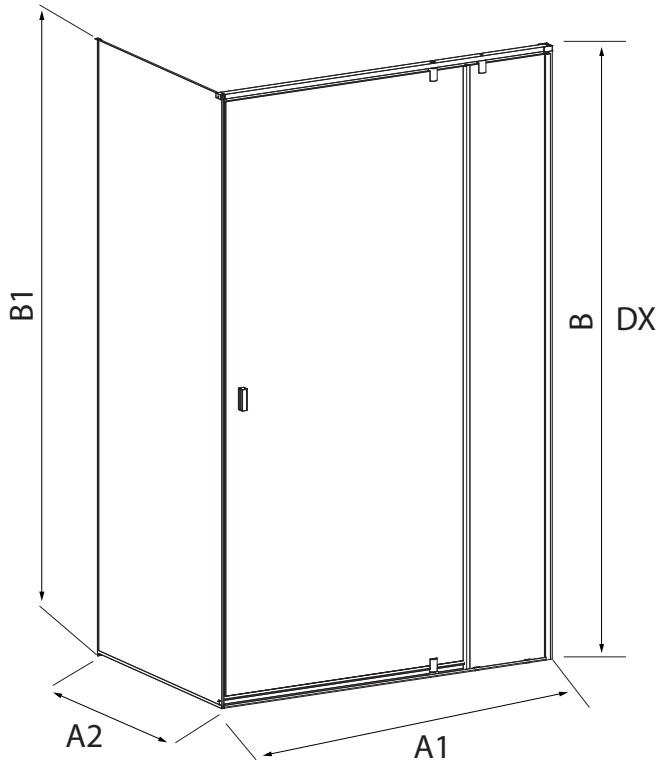

Cristallo temperato di sicurezza 8 mm	Tempered safety glass 8 mm
Componenti e profili in acciaio inox	Stainless steel components and profiles
Produzione su misura	Customed production
Regolazione fuori piombo ±0,5	Off lead setting ±0,5
Guarnizioni per la tenuta d'acqua	Gasket for water sealing
Finitura profilo acciaio spazzolato	Brushed steel profile finishing
Altezza di serie (B) cm 200 (B1) cm 199,8	Standard height (B) 200 cm (b1) 199,8 cm
Cristallo di serie: trasparente	Crystal series: trasparent

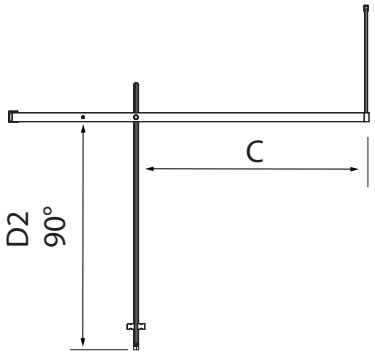

Dimensioni **Dimension**	**Modello** **Model**	**Entrata C (cm)** **Entry C (cm)**	**Ingombro D (cm)** **Swinging Point 90° D (cm)**
200 - 230	S3B810	77	76
230,1 - 260	S3B820	77	76
260,1 - 300	S3B830	77	76

cesana

STILLA SRL
Via Pasolini 3, 20863
Concorezzo (MB)
Monza Brianza

Informazioni generali:
info@cesana.it

Customer service:
customerservice@cesana.it

Numero telefono:
039 6612044

Tutte le misure intermedie possono essere realizzate e ordinate utilizzando il codice relativo alla dimensione più grande e specificando la misura esatta richiesta.

All intermediate sizes can be made and ordered by using the code for larger size and by specifying the exact required size.